STYLE 7 DATE

DESCRIPCIÓN

- Reloj calendario de interior en varios idiomas con LED CMS.
- Visualización de las horas, los minutos, la fecha, el día y la semana.
- Posibilidad de mostrar una visualización seleccionada o en alternancia en el centro del reloj: temperatura (sensor integrado al reloj), segundos, día de la semana, número de la semana o número de día, así como 2 idiomas en alternancia.
- Altura de los números 7 cm (letras 5 cm), distancia de visualización: 30 metros.
- Ángulo de visión: 120°.
- Colores de los LED : rojo, verde, amarillo, azul y blanco.
- Receptores: autónomo, de impulsos, radio DCF, radio DHF, AFNOR y NTP.

NORMAS

- CEM: - EN55032.
  - EN55024.
- LVD: EN60950.
- R&TTE (modelos radio): EN301-489-3.

CARACTERÍSTICAS GENERALES

- **Posibilidad de ajustar la luminosidad....** 4 niveles.
- **Visualización en modo.....** 12 o 24 h.
- **Modo Eco.....** Ahorro de energía programable o predefinido sobre una banda horaria.
- **Cambio automático de la hora .....** Verano/invierno y calendario perpetuo.
- **Almacenamiento de la base horaria.....**
  - Reloj autónomo: 15 días en caso de interrupción de corriente.
  - Receptor de impulsos: salvaguarda y recepción de impulsos sin batería en caso de fallo en la alimentación.
  - Otras sincronizaciones: cada vez que se enciende, el reloj espera la señal de sincronización.
- **Precisión horaria.....** 0,2 seg/día (sin recepción NTP: la precisión depende del servidor horario).
- **Funcionamiento.....** Silencioso.
- **Números.....** 7 segmentos de 4 LED.
- **Separación de las horas y los minutos...** 2 puntos de LED.
- **Configuración.....** 2 botones táctiles.
- **Receptor NTP.....**
  - Sincronización unicast, multicast y por DHCP.
  - Configuración avanzada desde el servidor web integrado.

Consulte la página del producto
>> www.bodet-time.com <<

CARACTERÍSTICAS MECÁNICAS

- **Construcción.....** PC/ABS negra (IP30, IK02) y vidrio en PMMA.
- **Temperatura de funcionamiento.....** De -5 a +55°C.
- **Peso.....** 0,965 Kg.
- **Dimensiones.....** 320 x 320 x 73 mm (detalles al dorso).

CARACTERÍSTICAS DE LA ALIMENTACIÓN

- **Fuentes de alimentación.....**
  - Receptores autónomos, de impulsos, AFNOR y radio DHF: 100-240 VAC.
  - Receptores radio DCF: 230 VAC.
  - Receptor NTP: PoE (Power Ethernet) – clase 0.
- **Consumo máximo.....** 7 W.
- **Protección eléctrica (sin recepción NTP)....** Clase 2.

REFERENCIAS STYLE 7 DATE (POR SINCRONIZACIÓN)

- **946 61x.....** Receptor independiente
- **946 62x.....** Receptor de impulsos
- **946 63x.....** Receptor DCF
- **946 64x.....** Receptor DHF
- **946 65x.....** Receptor AFNOR
- **946 67x.....** Receptor NTP
- **946 003.....** Fijación en el soporte
- **946 004.....** Fijación pared

- **Para el color de los LED, cambiar la «x» de la referencia por:** 1: rojo - 2: verde - 3: amarillo - 4: azul - 5: blanco

Réf.: 643N05C 10/16

Documento no vinculante. © 2016, Bodet SA. Todos los derechos reservados.

FIJACIÓN PARED

Dimensiones en mm

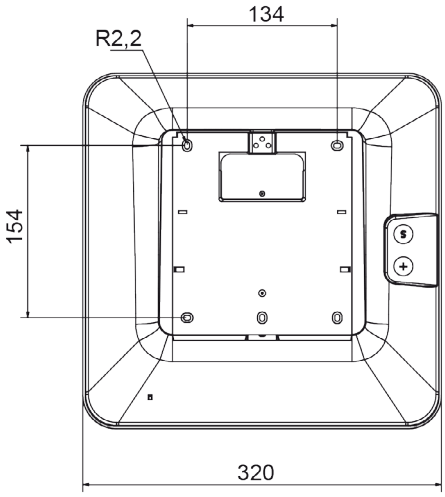

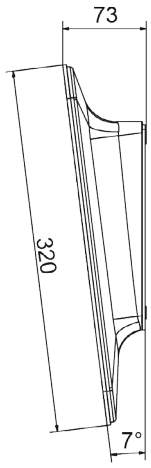

FIJACIÓN EN EL SOPORTE

- La fijación en el soporte permite el montaje en el techo o en bandera.
- Construcción: acero.
- Color: negra.

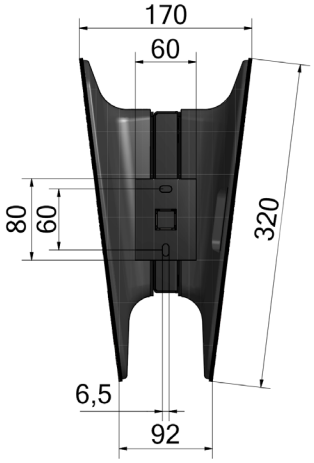

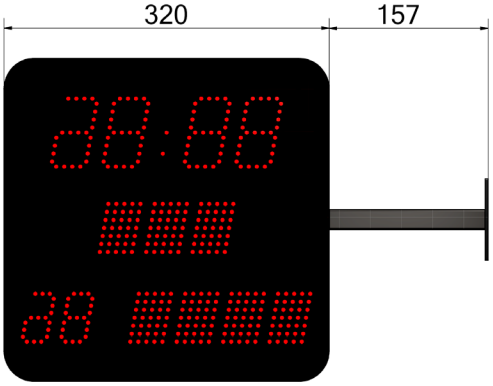

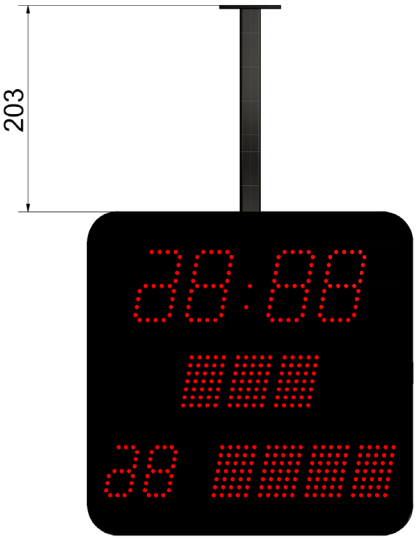

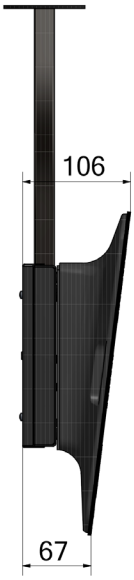

Dimensiones en mm

Réf.: 643N05C 10/16

Documento no vinculante. © 2016, Bodet SA. Todos los derechos reservados.

DESCRIPCIÓN

- Reloj digital Style 7D empotrada poseyendo la misma electrónica y el mismo funcionamiento que Style 7D normal. Sin embargo la mecánica difiere para permitir un empotramiento en una pared.
- Colores de los LED : rojo.
- Receptores: autónomo, de impulsos, AFNOR y NTP.

VERSIÓN EMPOTRABLE

CARACTERÍSTICAS GENERALES

- Idéntico a un reloj Style 7D normal (ver página 1)

CARACTERÍSTICAS MECÁNICAS

- **Construcción**..... Acero negra (IP30, IK02) y vidrio en PMMA.
- **Temperatura de funcionamiento**..... 0 a +50°C.
- **Peso**..... 1,570 kg (NTP : 1,530 kg).

CARACTERÍSTICAS DE LA ALIMENTACIÓN

- Idéntico a un reloj Style 7D normal (ver página 1)

DIMENSIONES

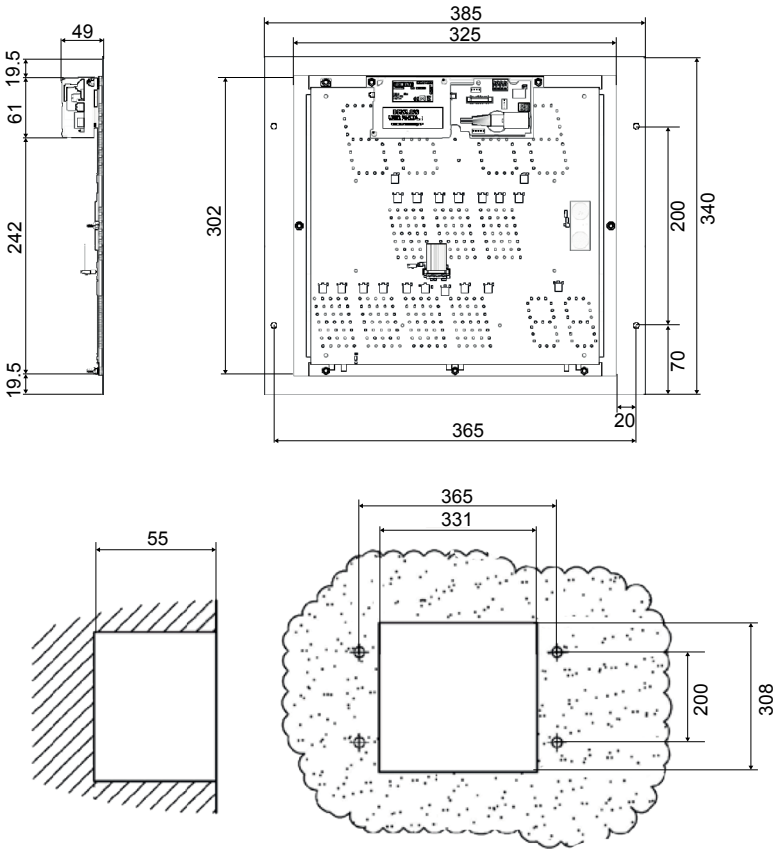

Dimensiones en mm

REFERENCIAS STYLE 7D EMPOTRABLE (POR SINCRONIZACIÓN)

- **946 611 F**..... Receptor independiente
- **946 621 F**..... Receptor de impulsos
- **946 651 F**..... Receptor AFNOR
- **946 671 F**..... Receptor NTP
- **946 016**..... Tapa de detrás para empotramiento

Réf.: 643N05C 10/16

Documento no vinculante. © 2016, Bodet SA. Todos los derechos reservados.

DESCRIPCIÓN

- Reloj digital Style 7D hermético poseyendo la misma electrónica y el mismo funcionamiento que Style 7D normal. Sin embargo la mecánica difiere para garantizar una impermeabilidad IP55.
- Colores de los LED: rojo.
- Receptores: autónomo, de impulsos, AFNOR y NTP.

VERSIÓN HERMÉTICO

CARACTERÍSTICAS GENERALES

- Idéntico a un reloj Style 7D normal (ver página 1).

CARACTERÍSTICAS MECÁNICAS

- Idéntico a un reloj Style 7D normal (ver página 1).
- Para garantizar el grado de protección IP55, los passacles son herméticos y juntas de silicona están instaladas entre el soporte y la caja del reloj.

CARACTERÍSTICAS DE LA ALIMENTACIÓN

- Idéntico a un reloj Style 7D normal (ver página 1).

DIMENSIONES

- Idéntico a un reloj Style 7D normal (ver página 2).

REFERENCIAS STYLE 7D HERMÉTICO (POR SINCRONIZACIÓN)

- **946 611 A**..... Receptor independiente
- **946 621 A**..... Receptor de impulsos
- **946 651 A**..... Receptor AFNOR
- **946 671 A**..... Receptor NTP

Réf.: 643N05C 10/16

Documento no vinculante. © 2016, Bodet SA. Todos los derechos reservados.