STYLE 5S OP

DESCRIPCIÓN

- Reloj digital de interior con LED CMS de alta luminosidad.
- Destinado principalmente para utilizarse en quirófanos de hospital.
- Visualización de las horas, los minutos y los segundos.
- Visualización de la hora fija o en alternancia, con la fecha o el número de la semana, así como del cronómetro.
- Altura de los números: 5 cm, distancia de visualización: 20 metros.
- Ángulo de visión: 120°.
- Colores de los LED: rojo o verde.
- Receptores: independiente, impulsión, AFNOR y NTP.

NORMAS

- CEM: - EN55032.
  - EN55024.
- LVD: EN60950.
- R&TTE (modelos radio): EN301-489-3.

CARACTERÍSTICAS TÉCNICAS DEL RELOJ

GENERALES

- **Posibilidad de ajustar la luminosidad....** 4 niveles.
- **Visualización en modo.....** 12 o 24 h.
- **Modo Eco.....** Ahorro de energía programable o predefinido sobre una banda horaria.
- **Cambio automático de la hora .....** Verano/invierno y calendario perpetuo.
- **Almacenamiento de la base horaria.....**
  - Reloj autónomo: 15 días en caso de interrupción de corriente.
  - Receptor de impulsos: salvaguarda y recepción de impulsos sin batería en caso de fallo en la alimentación.
  - Otras sincronizaciones: sin posibilidad de almacenamiento. Cada vez que se enciende, el reloj espera la señal de sincronización.
- **Precisión horaria.....** 0,2 seg/día (sin recepción NTP: la precisión depende del servidor horario).
- **Funcionamiento.....** Silencioso.
- **Números.....** 7 segmentos de 3 LED.
- **Separación de las horas y los minutos..** 2 puntos de LED.
- **Configuración.....** 2 botones táctiles.
- **Receptor NTP.....**
  - Sincronización unicast, multicast y por DHCP.
  - Configuración avanzada desde el servidor web integrado.

MECÁNICA

- **Construcción.....** Cajetín de acero inoxidable (IP54, IK03) y consola diseñados para soportar la limpieza requerida y vidrio en PMMA.
- **Colocación.....** Sistema de encastrado en pared con 4 orificios preperforados de Ø4 mm (tornillos no incluidos).
- **Temperatura de funcionamiento.....** De -5 a +55°C.
- **Peso.....** 1,2 Kg.
- **Dimensiones.....** 412 x 122 x 45,19 mm (detalles al dorso).

Consulte la página del producto
>> www.bodet-time.com <<

SISTEMA ELÉCTRICO

- **Fuentes de alimentación.....**
  - Receptores independientes, impulsión y AFNOR: 100-240 VAC.
  - Receptor NTP: PoE (Power Ethernet) – clase 0.
- **Consumo máximo.....** 4,5 W.
- **Protección eléctrica (sin recepción NTP)....** Clase 2.

REFERENCIAS STYLE 5S OP (POR SINCRONIZACIÓN)

Rojo	Verde	
946 311	946 312	Receptor independiente
946 321	946 322	Receptor de impulsos
946 351	946 352	Receptor AFNOR
946 371	946 372	Receptor NTP

946 012 Tapa de detrás para empotramiento

Añadir una «K» al final de la referencia para incluir la consola.
Ex. : 946 311K => Style 5S OP Independiente con consola – LED roja.

Réf.: 643M65B 03/16

Documento no vinculante. © 2016, Bodet SA. Todos los derechos reservados.

CARACTERÍSTICAS TÉCNICAS DE LA CONSOLA

GENERALES

- **Cronómetro**..... Hora - minuto - segundo de 0 a 23: 59: 59.
- **Consola**..... Hermética con teclas lisas para facilitar la limpieza.
  - Una tecla para visualizar la hora con led de visualización.
  - Una tecla para visualizar el cronómetro con led de visualización.
  - Botón de inicio y parada: pulsar repetidamente para iniciar o detener el cronómetro.
  - Botón de reinicio: puesta a cero del cronómetro en modo parada.
- **Mando**..... Hasta 10 relojes.

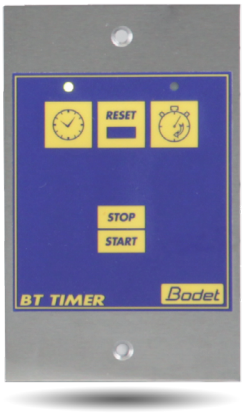

MECÁNICA

- **Sistema de montaje**..... Encastrado (tornillos no incluidos).
- **Temperatura de funcionamiento**..... 0 a 50°C.
- **Índice de protección**..... Parte frontal IP55.
- **Peso**..... 255 g.

SISTEMA ELÉCTRICO

- **Conexión**..... Cable SYT de 2 pares 5/10 de una longitud máxima de 20 m.
- **Alimentación**..... 12 VDC proporcionada por el reloj.

Dimensiones de la consola en mm:

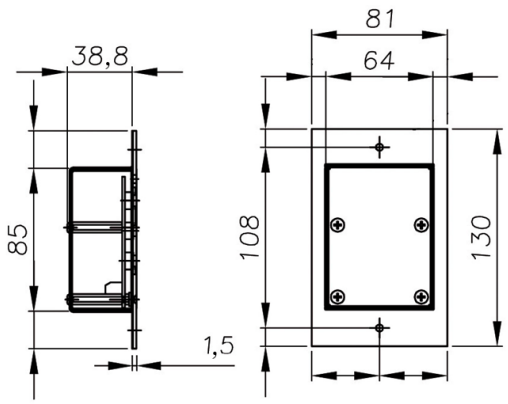

Dimensiones del reloj en mm:

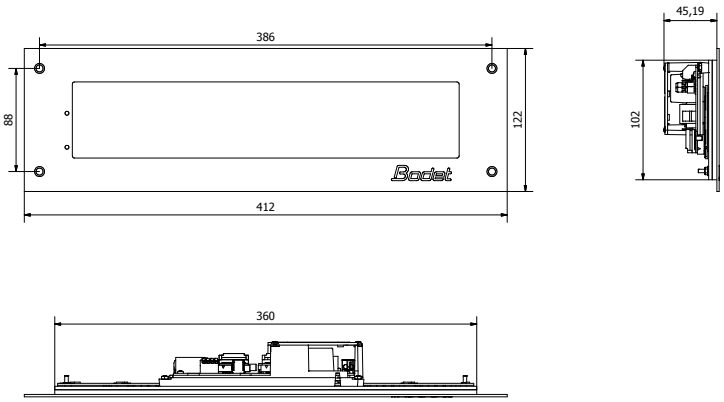

Dimensiones para encastrarlo en mm:

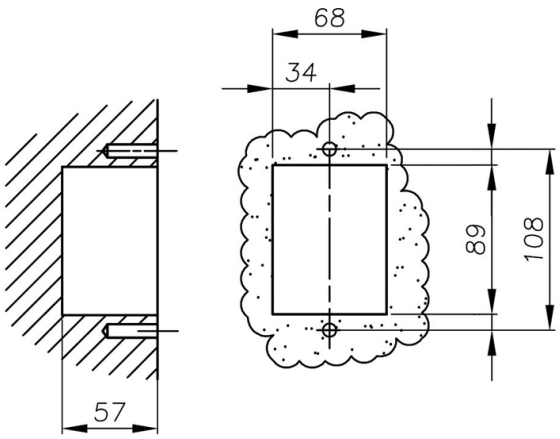

Dimensiones para encastrarlo en mm:

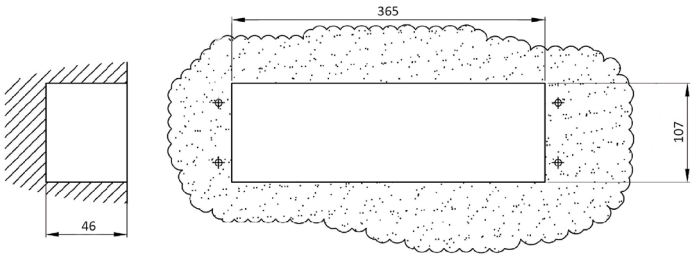

Réf.: 643M65B 03/16

Documento no vinculante. © 2016, Bodet SA. Todos los derechos reservados.